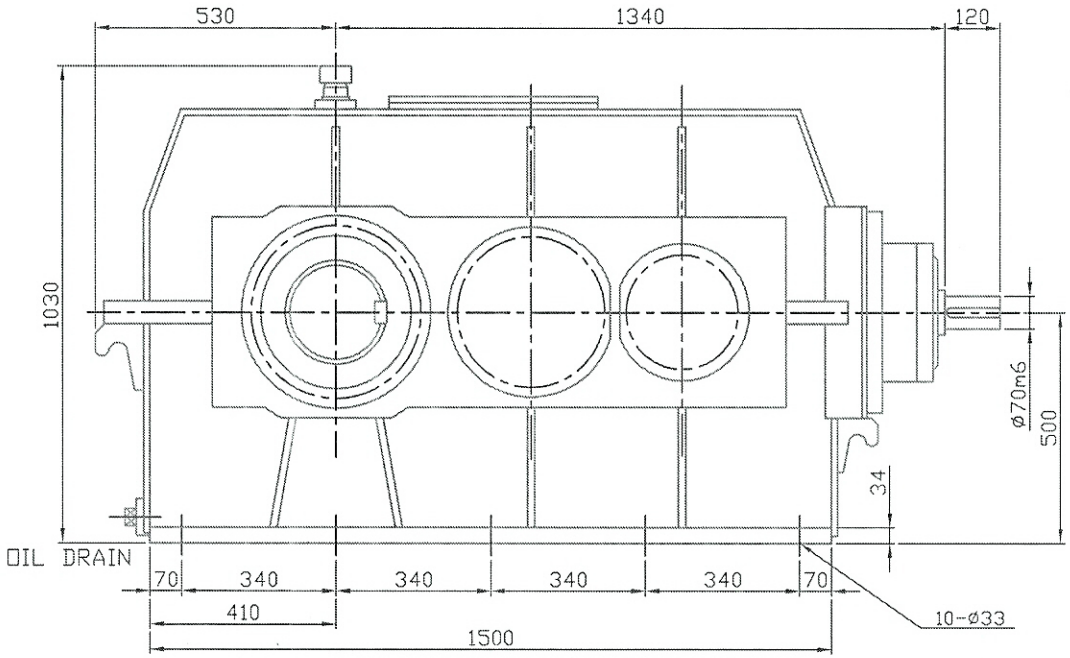

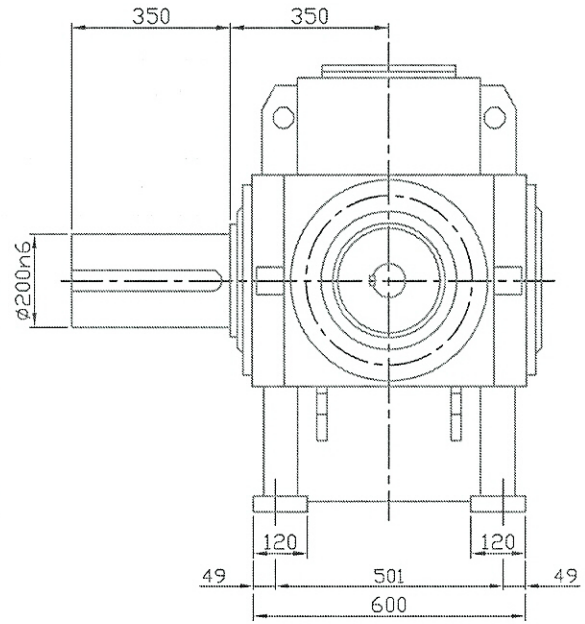

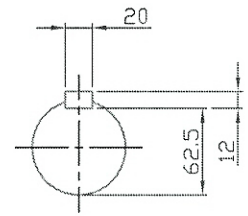

INPUT SHAFT

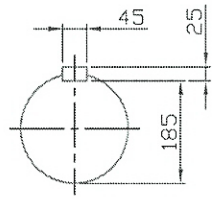

OUTPUT SHAFT

(주) 효 성 감 속 기						도 명	REDUCER
제 도	설 계	검 도	승 인	척 도	날 짜		RATIO 1 / 42 ~ 1 / 80
	S.H.CHUNG		H.M.LEE	1/1	2003.10.1	도면번호	HRT – 450